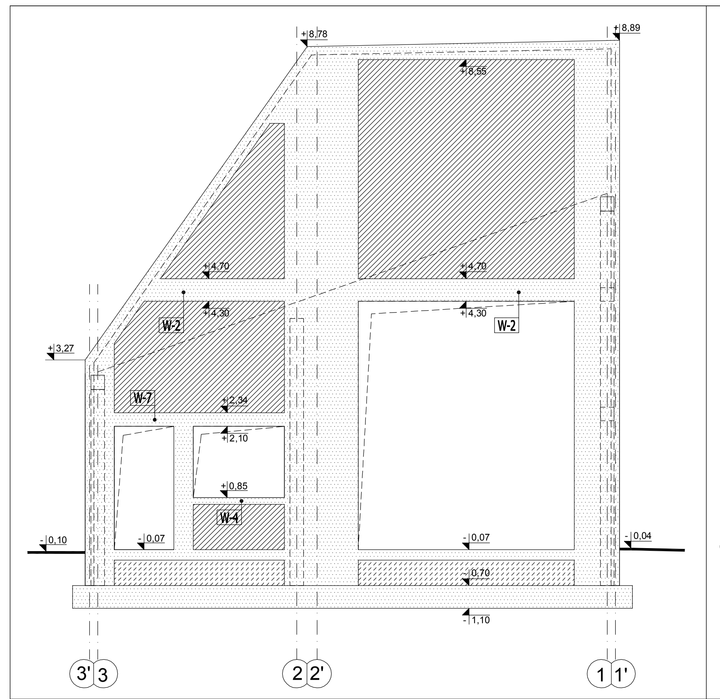

widok 1

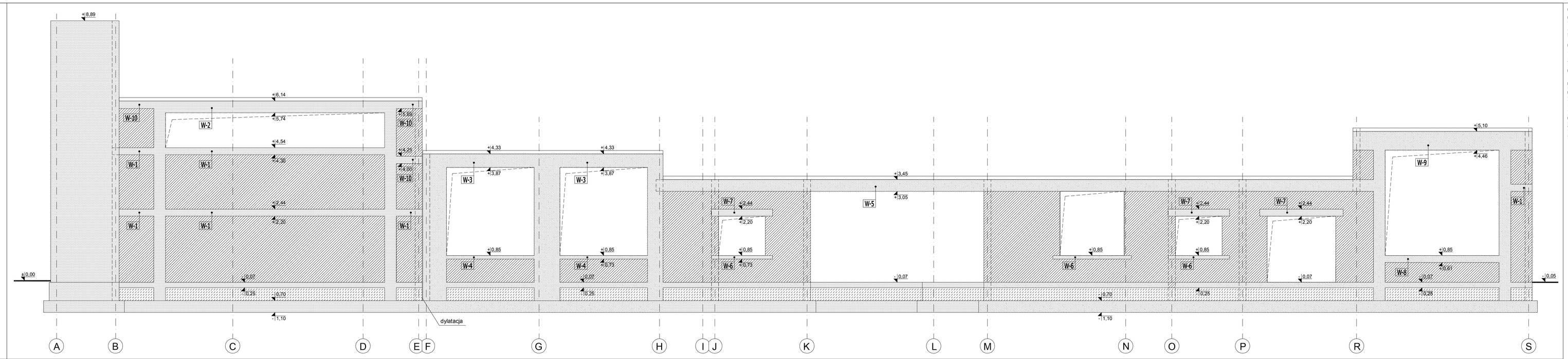

widok 2

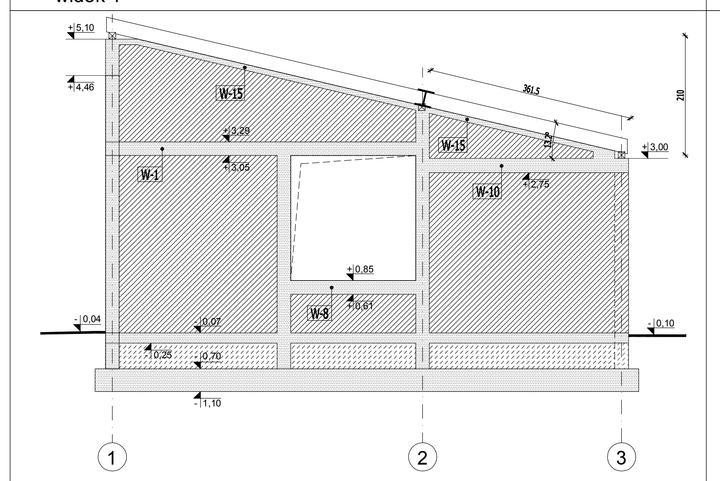

widok 3

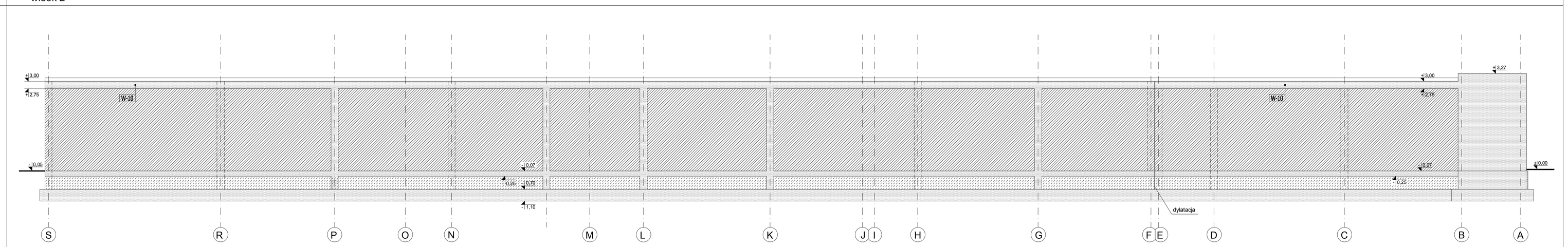

widok 4

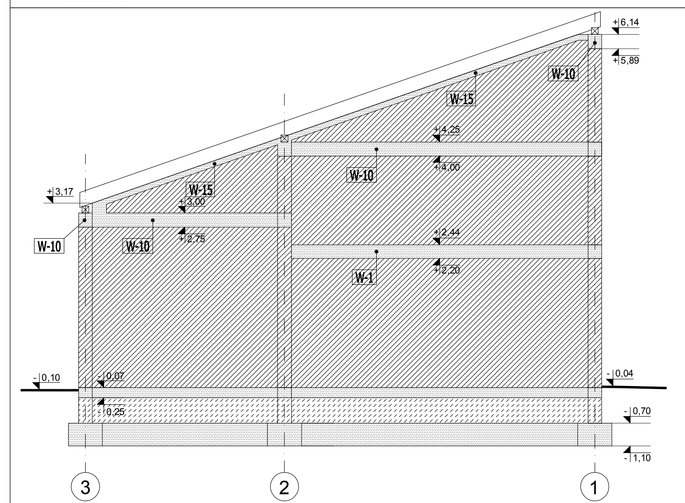

widok 5

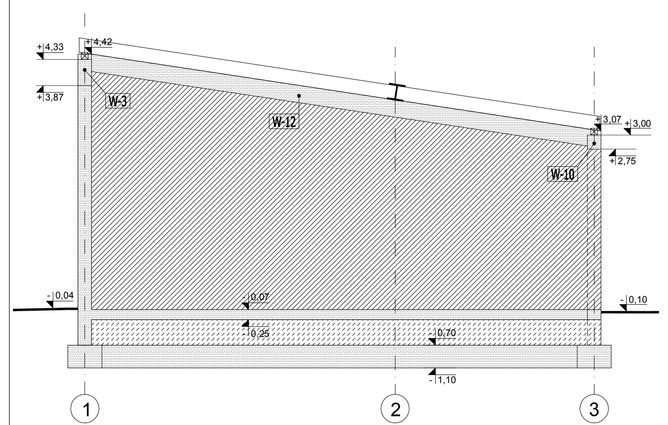

widok 6

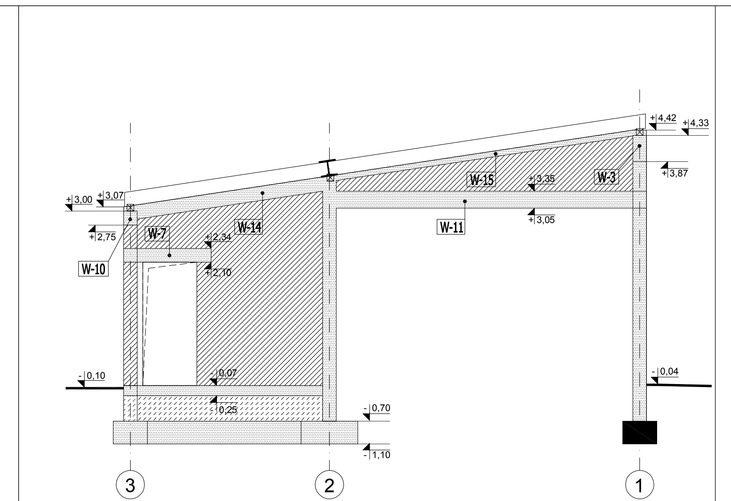

widok 7

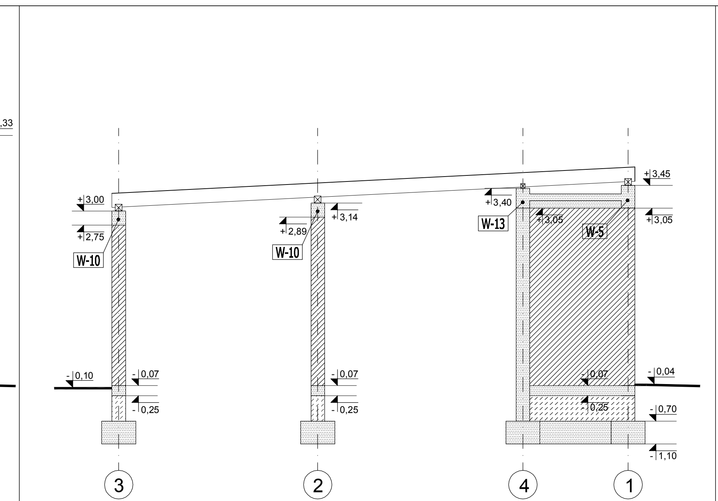

widok 8

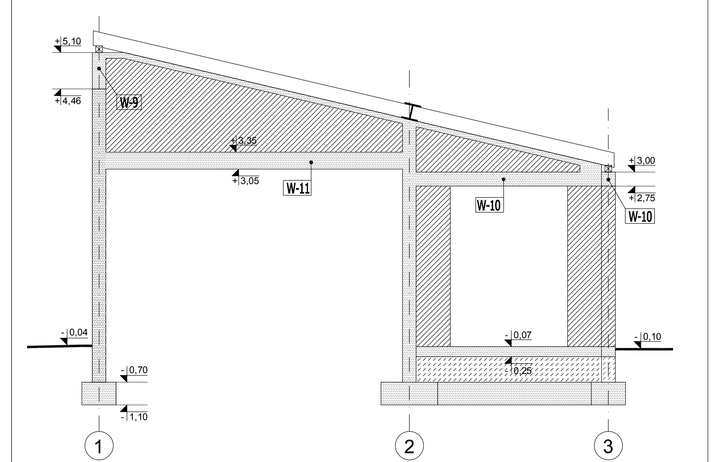

widok 9

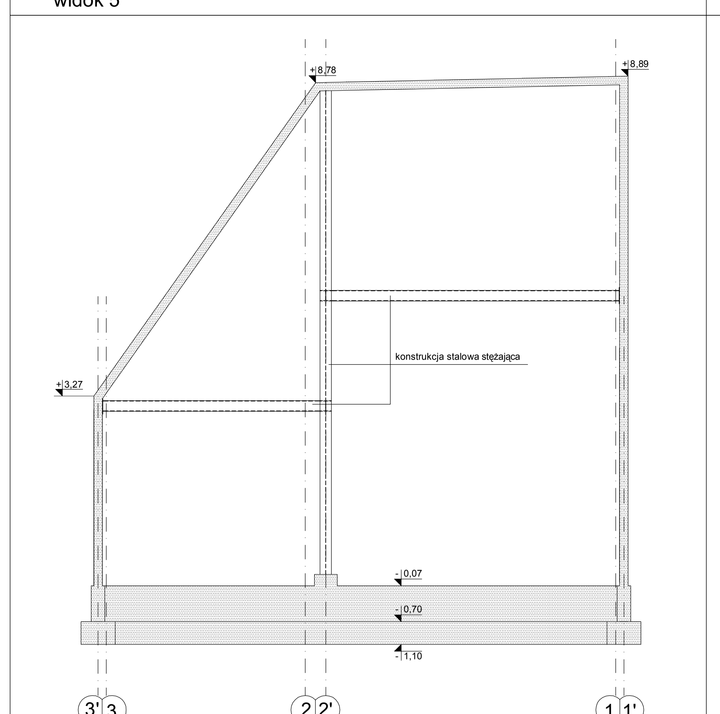

widok 10

ELEMENTY ŻELBETOWE

ELEMENTY MUROWANE ŚCIENNE /SILKA/

ELEMENTY Z FUNDAMENTOWYCH BLOCZKÓW BETONOWYCH

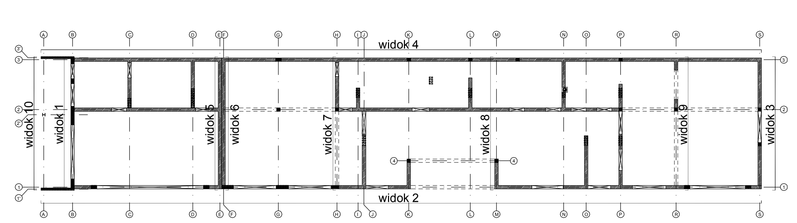

legenda

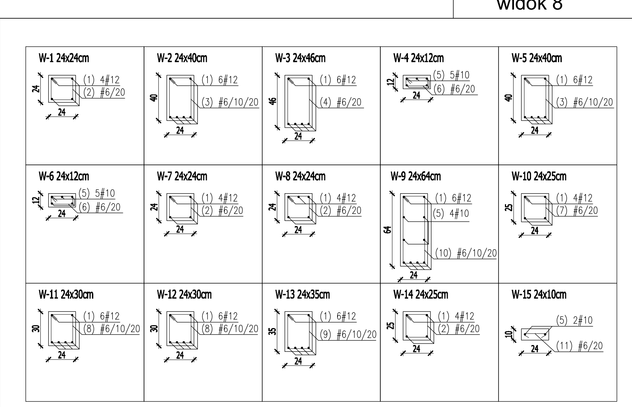

SPOSÓB KOTWIENIA PRĘTÓW W NAROŻACH WIEŃCY

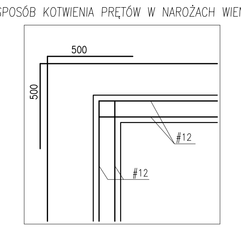

±0.00=107,70 m n.p.m.
BETON B25
STAL AIII
otulina 25mm

WYKAZ STALI ZBROJENIOWEJ

Obiekt: DOM KULTURY WIĘŹ

Arkusz: 1
Strona: 1
Data:
Rys.

Nr.	Średnica	Klasa stali	Długość [cm]	Kształt [cm]	Długość razem [cm]	Długość pojedyńczego kęsa [cm]					
						6	7,5	12			
1	Ø12	A 18G	102	100	1200			1224			
2	Ø6	A 18G	287	19 / 100 / 19	88	252.54					
3	Ø6	A 18G	294	19 / 100 / 19	120	352.8					
4	Ø6	A 18G	42	19 / 100 / 19	132	55.44					
5	Ø10	A 18G	5	100	1200		180				
6	Ø6	A 18G	5	19 / 100 / 19	84	44.8					
7	Ø6	A 18G	570	19 / 100 / 19	90	479					
8	Ø6	A 18G	274	19 / 100 / 19	100	274					
9	Ø6	A 18G	42	19 / 100 / 19	110	52.8					
10	Ø6	A 18G	37	19 / 100 / 19	168	55.44					
11	Ø6	A 18G	170	19 / 100 / 19	31	52.7					
				Długość razem [m]	15454.54	180	1224				
				Ciężar razem [kg]	3.016	0.111	0.888				
				Ciężar razem [kG]	344	11.11	1086.9				
				Ciężar wg.poz.ogólnej [kG]		(k.18G)	(k.24G)				
				Ciężar razem [kg]				1542			

detale zbrojenia wieńców

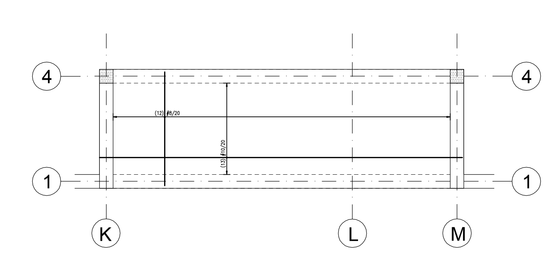

WYKAZ STALI ZBROJENIOWEJ

Obiekt: DOM KULTURY WIĘŹ

Arkusz: 1
Strona: 1
Data:
Rys.

Nr.	Średnica	Klasa stali	Długość [cm]	Kształt [cm]	Długość razem [cm]	Długość pojedyńczego kęsa [cm]					
						6	7,5				
12	Ø6	A 18G	35	100	350	60					
13	Ø10	A 18G	5	100	685		61.65				
				Długość razem [m]	60	61.65					
				Ciężar razem [kg]	0.21	0.38					
				Ciężar razem [kG]	(k.18G)	(k.24G)					
				Ciężar wg. poz. ogól. [kg]	(k.18G)	0.77					
				Ciężar razem [kg]				0.77			

UWAGI WSZYSTKIE WYMIARY SPRAWDZIĆ W NATURZE

1. Roboty budowlano-instalacyjne muszą być przeprowadzone zgodnie z obowiązującą miejscową praktyką. Przed przystąpieniem do robót wykonawca powinien zapoznać się z całością dokumentacji branżowej.
2. W sprawach nie określonych dokumentacją
- warunki techniczne wykonania i odbioru robót budowlano montażowych obowiązują
- normy państwowe, branżowe, normy przemysłu rolniczego
instrukcje, wytyczne, świadectwa dopuszczenia,
atesty Instytutu Techniki Budowlanej
- warunki techniczne producentów i dostawców materiałów budowlano-instalacyjnych

INWESTOR
Burmistrz Tłuszcza, Gmina Tłuszcz
ul.Warszawska 10, 05-240 Tłuszcz

PROJEKTANCI
ARCHITEKTURA: SLAS
ul. Kopernika 19 m. 2 pokój 5
40 - 152 Katowice / www.slas@op.pl
+48 516 801 466 / www.slas.com.pl

KONSTRUKCJA: FORMAT
ul.Kościuszki 40 lok.20 (biurowiec)
40-100 Katowice
www.biuro@format.pl
www.biuro@format.pl

TEMAT PROJEKTU: **WIEJSKI DOM KULTURY z REMIZĄ STRAŻACKĄ**
na działce 96/11 w Wiązowni, gm. Tłuszcz

RODZ. RYSUNKU: **ROZWINIĘCIA ŚCIAN**

FAZA: PROJEKT BUDOWLANY

BRANŻA: KONSTRUKCJA

ZESPÓŁ PROJEKTOWY	NR UPRAWNIEŃ
mgr inż. Rafał Grządziel	MAZ/0314/POOK/08
inż. Tomasz Turek	
inż. Bogdan Turek	
inż. Monika Ciołek	
OPRACOWAŁ/ŁY	**NR UPRAWNIEŃ**
mgr inż. Marcin Andrzejewski	Bu - 201/91

DATA	SKALA	NR RYSUNKU
listopad 2010	1:50	K04

REWIZJA: –