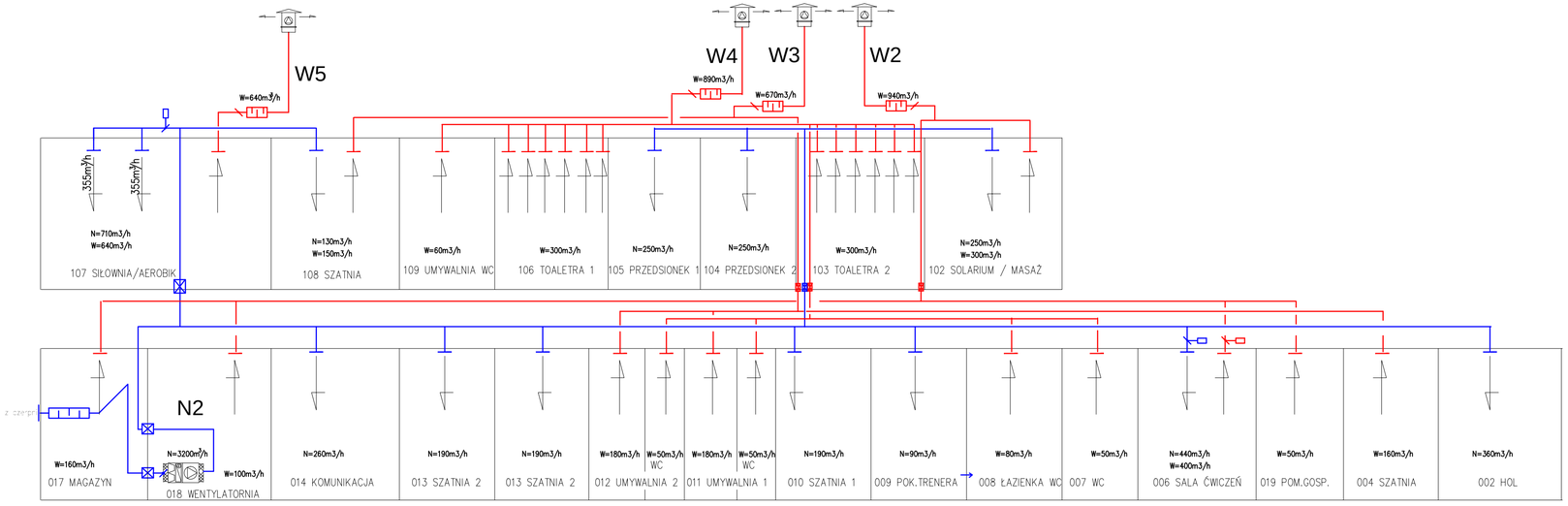

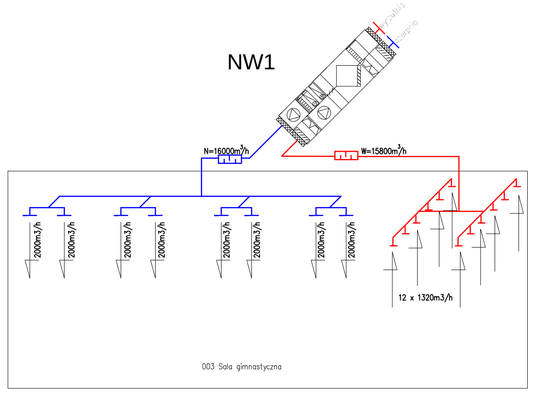

W pomieszczeniu 003 ogrzewanie powietrzne

OZNACZENIA

- WENTYLATOR
- FILTR KIESZENIOWY
- NAGRZEWNICA
- CHŁODNICA
- WYMIWNNIK KRZYŻOWY
- TŁUMIK AKUSTYCZNY
- PRZEPUSTNICA REGULACYJNA
- PRZEPUSTNICA REGULACYJNA Z SIŁOWNIKIEM
- KLAPA P.POŻ.

W pomieszczeniu 107 regulkacja ilościowa powietrza wentylacyjnego

Wentylatr dachowy trzybiegowy

Praca podstawowa: wentylator dachowy na średnim biegu (900obr/min)

Zmniejszenie wydatku: wentylator przełączany na najniższy bieg (700obr/min)
zmniejszenie wydatku powietrza nawiewanego przez przymknięcie przepustnicy

Przewietrzanie: przełączenie na najwyższy bieg wentylatora dachowego (1400obr/min)
Przełącznik opcji w pomieszczeniu

W pomieszczeniu 006 regulkacja ilościowa powietrza wentylacyjnego

Praca podstawowa: wentylator dachowy na średnim biegu (900obr/min)

Zmniejszenie wydatku powietrza przez przymknięcie przepustnicy powietrza nawiewanego i wywiewanego.
Przełącznik w pomieszczeniu.

mp project mirosław pacek

MP PROJECT Mirosław Pacek
ul. Balicka 134
30-149 KRAKÓW
tel.: + 48 12 6618235
fax.: + 48 12 6618236
email: biuro@mpproject.pl

Nazwa inwestycji:	HALA WIDOWISKOWO - SPORTOWA 36,0 x 44,0	
Inwestor:		
Adres inwestycji:		
Branża:	SANITARNA - WENTYLACJA Z KLIMATYZACJĄ	
Faza:	PROJEKT BUDOWLANY	
Projektant adaptacji:		Data adaptacji:
Sprawdzający adaptacji:		
Autor projektu typowego:	mgr inż. DANUTA TURCZYŃSKA NR UPR. PG.VII/I/7342/64/94 do projektowania bez ograniczeń w specjalności instalacyjno - inżynieryjnej	Data projektu typowego: LIPIEC 2009
Weryfikator projektu typowego:	mgr inż. ALEKSANDER NIEĆ NR UPR. UAM-UPR 206/89 do projektowania bez ograniczeń w specjalności instalacyjno - inżynieryjnej	
Opracowanie projektu typowego:	mgr inż. DANUTA TURCZYŃSKA	
Nazwa rysunku:	SCHEMAT INSTALACJI NW1, N2, W2, W3, W4, W5	Skala: 1:100
		Numer rysunku: W-07